Компания «Коминвест-АКМТ» представила универсальный минипогрузчик Norcar a60

Большой интерес у специалистов вызвала новинка, представленная компанией «Коминвест-АКМТ» в рамках выставки Доркомэкспо-2012, проходившей в Москве с 17 – 21 апреля — универсальный минипогрузчик Norcar a60. Финская машина действительно призвана стать верным и надежным помощникам в сфере городского благоустройства и дорожного строительства.

Эксплуатационная гибкость, мощность и простота использования делают Norcar a60 универсальным инструментом как внутри помещений, так и на открытом воздухе.

Водительское сиденье расположено не в середине погрузчика, а сзади, что делает машину легкой в управлении. Он поставляется с 28-сильным дизельным двигателем от компании Kubota. Поднимает до 1200 кг и перевозит около 800 кг на поддоне, при установленном устройстве параллельного выравнивания. Выходы гидравлической системы расположены спереди и в качестве опции сзади. Максимальная высота подъема с вилочным захватом для поддонов составляет 2,79 м. Направление движением управляется с помощью ножной педали. Более привычный и точный способ управления трудно найти.

Возможна комплектация, как с каркасом безопасности, так и с обогреваемой кабиной.

Стоимость Norcar a60 от 30.000 евро.

Доступно следующее навесное оборудование:

Для зимнего содержания территорий

Для летнего содержания территорий

Для дорожно-ремонтных работ

Сельскохозяйственное

Погрузочное

Новости отрасли. Спецтехника

Преимущества:

Легкоуправляемая

Легкая посадка/высадка

Прекрасная обзорность

Хорошо сбалансированный

Телескопическая стрела 600 мм

Низкий центр тяжести

Эксплуатационная гибкость

Технические характеристики	
Двигатель кВт (л/с)	20.9 (28) дизельный
Привод	гидростатический
Поворот	шарнирно-сочлененная рама
Вес (кг)	1320
Колеса (стандарт)	23x8,5-12
Опрокидывающая нагрузка, прямая (кг)*	1150
Опрокидывающая нагрузка, поворотная (кг)*	770
Высота подъема, для доп. навесного оборудова-	2560-3090
Высота подъема, вилочный захват для поддонов	2260-2790
Вспомогательная гидравлика, л/мин (бар)	24/24+18 (210)
Грузоподъемность (кг)	1200
Усилие отрыва, 50 см (кг)	800
Тяговое усилие (кг)	1100
Скорость передвижения (км/ч)	15

Новости отрасли. Спецтехника

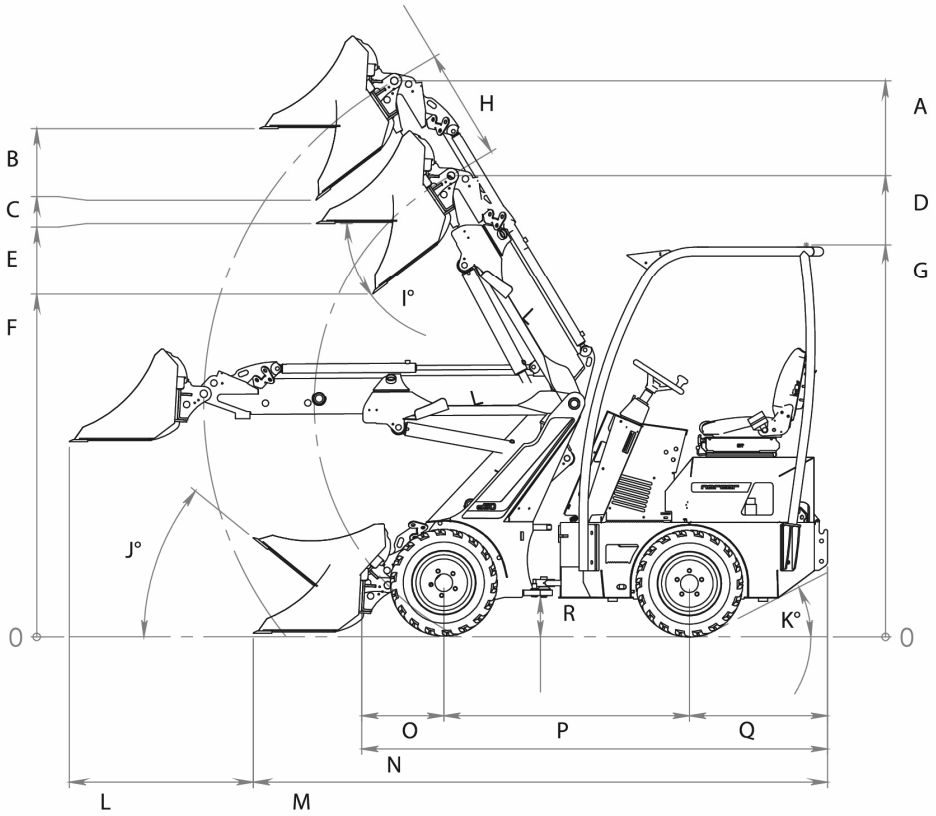

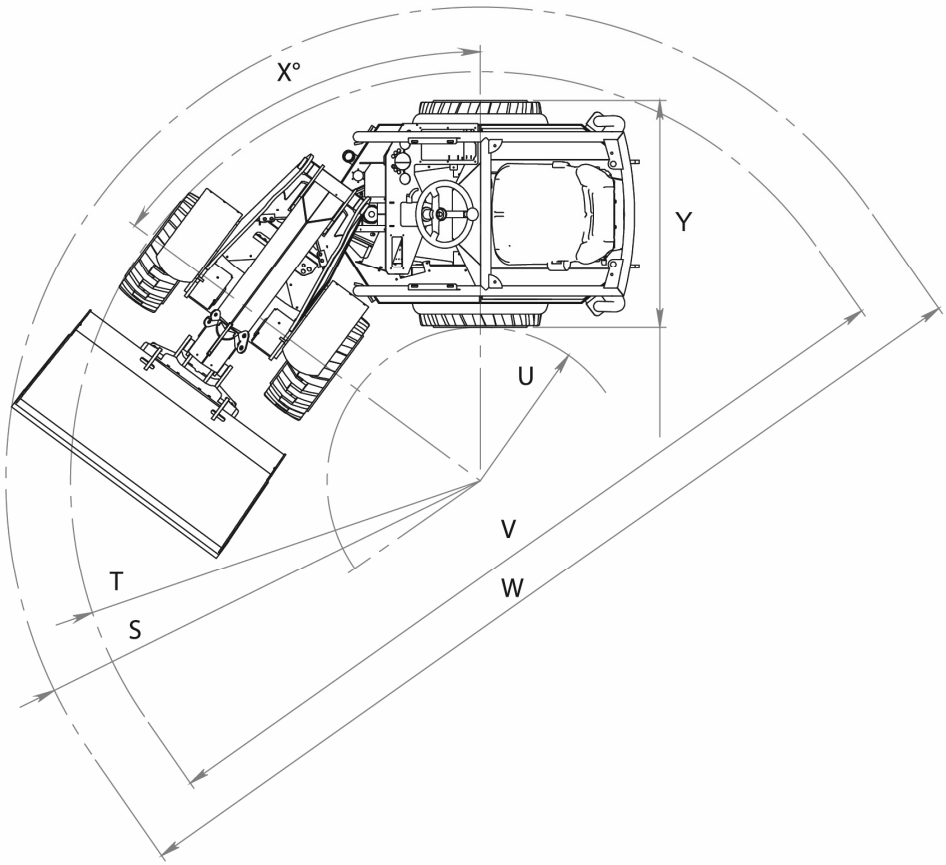

A.	302
B.	276
C.	237
D.	251
E.	225
F.	186
G.	213
H.	60
I..	37°
J.	39°
K.	27°
L.	100
M..	312
N.	253
O.	45
P.	133
Q.	75
R.	22
S.	224
T.	193
U.	72
V.	386
W..	447
X.	54°
Y.	106